neroo®

www.neroo.nl



KOOLMONOXIDEMELDER

CarbonAlert

Gebruikershandleiding

Laatst bijgewerkt: 16 november 2026

Welkom

Bedankt voor je keuze voor de CarbonAlert.

De CarbonAlert is een koolmonoxidemelder met een digitaal scherm. Hij meet continu hoeveel koolmonoxide (CO) er in de lucht zit en slaat luid alarm als dat gevaarlijk wordt. Via wifi en de Smart Life-app krijg je ook een melding op je telefoon, zodat je het weet, ook als je niet thuis bent.

De ingebouwde batterij gaat 10 jaar mee. Je hoeft hem nooit te vervangen.

WAARSCHUWING

Een koolmonoxidemelder is geen rookmelder: hij reageert niet op rook of vuur. Hang daarom ook rookmelders op, en laat je cv-ketel, geiser, kachel en schoorsteen elk jaar controleren door een vakman.

Inhoud

1 Wat is koolmonoxide? 2
2 De CarbonAlert in één oogopslag 3
3 Aanzetten en testen 4
4 Verbinden met de Smart Life-app 5
5 Waar hang je hem op? 6
6 Monteren 6
7 Als het alarm afgaat 8
8 Onderhoud en levensduur 8
9 Specificaties 9
10 Garantie & support 9

1 Wat is koolmonoxide?

Koolmonoxide (CO) is een giftig gas dat je niet ziet, ruikt of proeft. Het ontstaat bij onvolledige verbranding, bijvoorbeeld door een slecht werkende of slecht geventileerde cv-ketel, geiser, gaskachel, houtkachel, open haard of een verstopte schoorsteen. Ook een draaiende motor in een afgesloten garage of een barbecue binnen kan veel CO geven.

CO neemt in je bloed de plaats in van zuurstof. De eerste klachten lijken op griep, maar zonder koorts: hoofdpijn, duizeligheid, misselijkheid, vermoeidheid en sufheid. Bij hogere concentraties raak je binnen korte tijd bewusteloos. Ongeboren baby's, kinderen, ouderen en mensen met hart- of longproblemen lopen het meeste risico.

CO in de lucht	Wat er kan gebeuren
35 ppm	Hoogste waarde voor 8 uur achter elkaar
150–200 ppm	Lichte hoofdpijn, vermoeidheid en misselijkheid na 1,5 tot 3 uur
400 ppm	Hoofdpijn binnen 1 à 2 uur, levensgevaarlijk na 3 uur
800 ppm	Duizeligheid en misselijkheid binnen 45 minuten, bewusteloos binnen 2 uur
1600 ppm en meer	Levensgevaarlijk binnen een uur, bij hogere waarden binnen minuten

LET OP

ppm = parts per million: het aantal deeltjes CO per miljoen deeltjes lucht. De CarbonAlert toont deze waarde op zijn scherm.

2 De CarbonAlert in één oogopslag



Voorkant van de CarbonAlert — de nummers staan in de tabel hieronder

Nr.	Onderdeel	Wat het doet
1	Scherm	Toont de gemeten hoeveelheid CO in ppm, en meldingen zoals een lege batterij
2	Test/stil-knop	Testen, het alarm tijdelijk stilzetten en verbinden met de app
3	Sirene	Luid alarm van meer dan 85 dB

Aan de achterkant zit de aan/uit-schakelaar en de bevestiging voor de montageplaat.

Wat het scherm, het lampje en de piepjes betekenen

Scherm	Lampje	Geluid	Betekenis — wat doe je?
0	Groen, 1× per minuut	Geen	Alles in orde: de melder meet en vindt geen CO
Waarde, bijv. 124	Rood, 4× per 5 seconden	Luid alarm, in hetzelfde ritme	Gevaarlijke hoeveelheid CO — volg direct hoofdstuk 7
Lb, afwisselend met de CO-waarde	Geel, 1× per minuut	1 korte piep per minuut	Batterij bijna leeg — vervang de melder
Err	Geel, 2× per 40 seconden	2 korte piepjes per 40 seconden	Storing — vervang de melder direct
End	Geel, 2× per 30 seconden	2 korte piepjes per 30 seconden	Einde levensduur — vervang de melder direct

3 Aanzetten en testen

De CarbonAlert staat uit als hij uit de fabriek komt. Zet hem aan voordat je hem gebruikt.

1. Haal de montageplaat van de achterkant van de melder.
2. Schuif de aan/uit-schakelaar aan de achterkant met een kleine schroevendraaier op ON.
3. Het scherm telt drie keer van 000 tot 999. Daarna staat de melder aan en meet hij.
4. Druk kort op de test/stil-knop. De sirene gaat af: de melder werkt.

GOED OM TE WETEN

Test de CarbonAlert elke week met de test/stil-knop. Ga niet vlak bij de melder staan als je test: het alarm is erg luid. Gaat er geen alarm af, neem dan contact met ons op.

Uitzetten doe je door de schakelaar op OFF te zetten. Doe dat alleen als je de melder opbergt of definitief weggooit.

4 Verbinden met de Smart Life-app

Met de Smart Life-app krijg je een melding op je telefoon als de CarbonAlert alarm geeft, als de batterij bijna leeg is of als er een storing is. Gebruikt je Neroo-alarmsysteem ook Smart Life, dan zie je beide in dezelfde app.

LET OP

De CarbonAlert werkt alleen met 2,4 GHz-wifi, niet met 5 GHz. Heeft je router één netwerknaam voor beide, dan gaat dat meestal goed; lukt het verbinden niet, zet dan tijdelijk een apart 2,4 GHz-netwerk aan.

1. Installeer de Smart Life-app uit de App Store of Google Play en maak een account aan. Heb je de app al voor je alarmsysteem, gebruik dan hetzelfde account.
2. Zet bluetooth op je telefoon aan en zorg dat je telefoon met je 2,4 GHz-wifi verbonden is.
3. Druk 4 keer kort op de test/stil-knop van de CarbonAlert, tot het rode lampje knippert. De melder staat nu klaar om te verbinden.
4. Tik in de app rechtsboven op “+” en kies “Apparaat toevoegen”. De app vindt de CarbonAlert vanzelf; tik op “Toevoegen”.
5. Kies je wifinetwerk, vul het wachtwoord in en volg de stappen in de app. Geef de melder daarna een herkenbare naam, bijvoorbeeld “CO-melder woonkamer”.

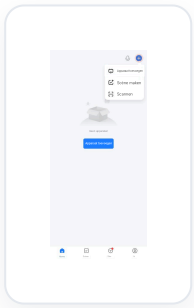

Tik op “+” → Apparaat toevoegen

GOED OM TE WETEN

Verschijnt de melder niet in de app? Controleer of bluetooth aanstaat en of het rode lampje knippert. Zo niet, druk dan opnieuw 4 keer kort op de knop.

Delen met huisgenoten of familie

Open de CarbonAlert in de app, tik rechtsboven op ··· en kies “Apparaat delen”. Vul het e-mailadres of telefoonnummer in van het Smart Life-account van de ander. Diegene krijgt dan ook de meldingen, bijvoorbeeld een buur of familielid dat kan komen kijken als jij weg bent.

5 Waar hang je hem op?

- In de ruimte met een verbrandingstoestel, zoals een cv-ketel, geiser of kachel, op 1,5 tot 3 meter afstand ervan.
- In of bij de slaapkamers, zodat je het alarm ook ’s nachts hoort.
- Het liefst één melder op elke verdieping met een verbrandingstoestel of slaapkamer.
- Aan de muur op ooghoogte, zodat je het scherm goed kunt aflezen, en buiten bereik van kinderen.

Niet ophangen

- Dichter dan 1,5 meter bij een kooktoestel, cv-ketel of kachel.
- In de keuken, badkamer of garage: damp, vet en uitlaatgassen geven vals alarm of beschadigen de sensor.
- Waar het kouder is dan 4 °C of warmer dan 38 °C, zoals een kruipruimte, zolder of buiten.
- Vlak bij een ventilatierooster, afzuigkap, schoorsteen, raam, deur of plafondventilator.
- In een hoek of in de nok van een schuin dak, waar de lucht stilstaat.
- Achter gordijnen, meubels of andere spullen die de luchtstroom naar de melder blokkeren.

6 Monteren

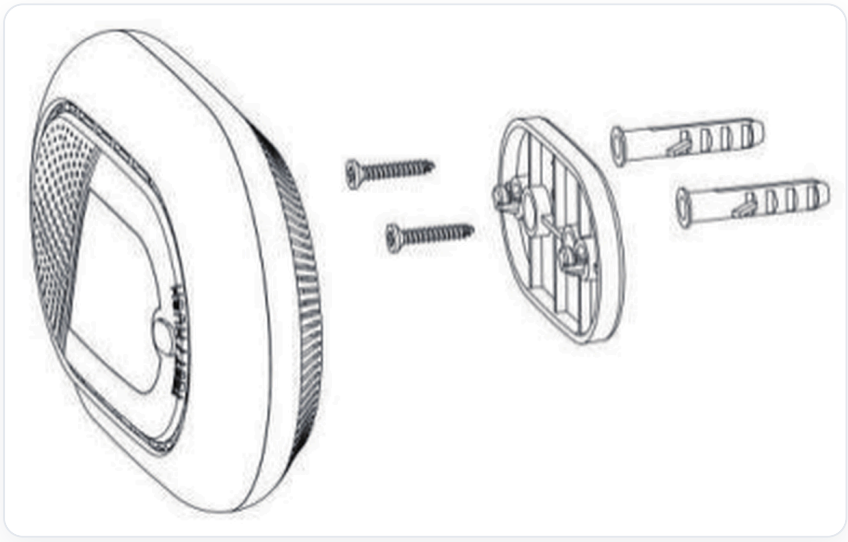

Montageplaat met 2 schroeven en pluggen aan de muur, melder erop

Met schroeven

1. Haal de montageplaat van de melder.
2. Houd de plaat op de gekozen plek en teken de twee schroefgaten af.
3. Boor de gaten met een boor van 5 mm en tik de pluggen erin.
4. Schroef de montageplaat vast met de meegeleverde schroeven.

5 Klik de melder op de montageplaat.

Zonder boren

Plak de montageplaat met dubbelzijdige montagetape op een gladde, schone muur en klik de melder erop.

Neerzetten

Je kunt de CarbonAlert ook rechtop op een kast of plank zetten. Let er dan op dat hij niet achter andere spullen staat.

7 Als het alarm afgaat

WAARSCHUWING

Neem een CO-alarm altijd serieus, ook als niemand klachten heeft. Ga er niet van uit dat het vals alarm is.

1. Zet direct ramen en deuren open om te ventileren.
2. Zet alle verbrandingstoestellen uit, zoals de cv-ketel, geiser, kachel en open haard, als dat veilig kan.
3. Breng iedereen, ook huisdieren, naar buiten in de frisse lucht. Laat de deur openstaan.
4. Heeft iemand klachten zoals hoofdpijn, misselijkheid of sufheid? Bel dan 112.
5. Ga pas weer naar binnen als het alarm gestopt is en het huis goed gelucht is.
6. Gebruik de toestellen niet meer tot een erkende installateur ze heeft gecontroleerd.

Alarm tijdelijk stilzetten

Druk tijdens het alarm op de test/stil-knop. De sirene stopt dan ongeveer 10 minuten en het rode lampje knippert om de 8 seconden. Is er na die 10 minuten nog steeds te veel CO, dan gaat het alarm opnieuw af. Zet het alarm pas stil als je de ramen hebt opengezet en weet waar de CO vandaan komt.

Hoeveelheid CO	De CarbonAlert geeft alarm na
50 ppm	60 tot 90 minuten
100 ppm	10 tot 40 minuten
300 ppm	Binnen 3 minuten

8 Onderhoud en levensduur

- Test de melder elke week met de test/stil-knop.
- Haal er af en toe het stof af met een licht vochtige doek. Gebruik geen schoonmaakmiddel.
- Verf de melder niet en plak er niets op.
- Maak de melder nooit open: dat kan hem beschadigen en dan vervalt de garantie.

LET OP

Sommige stoffen kunnen de sensor beschadigen of tijdelijk een verkeerde waarde geven, zoals spuitbussen, alcohol, verf, verdunner, oplosmiddelen, lijm, haarlak, parfum, aftershave, sommige schoonmaakmiddelen en uitlaatgassen. Gebruik die niet vlak bij de melder.

De lithiumbatterij zit vast ingebouwd en gaat de hele levensduur van de melder mee: ongeveer 10 jaar. Je kunt hem niet vervangen. Toont het scherm “Lb” (batterij bijna leeg), “Err” (storing) of “End” (einde levensduur), vervang dan de hele melder.

9 Specificaties

Type	Koolmonoxidemelder met digitaal scherm, voor binnen
Sensor	Elektrochemisch · levensduur 10 jaar
Meetbereik scherm	30–999 ppm (± 30 %)
Alarm	Meer dan 85 dB op 3 meter · stilzetten ca. 10 minuten
Voeding	3 V lithiumbatterij, ingebouwd · gaat 10 jaar mee
Verbinding	Wifi 2,4 GHz (802.11 b/g/n) · Smart Life-app
Omgeving	4 tot 38 °C · 15–95 % luchtvochtigheid (niet condenserend)
Afmetingen	120 × 79 × 27,5 mm
Norm	EN 50291-1:2018 · CE
In de doos	CarbonAlert, montageplaat, schroeven en pluggen

10 Garantie & support

Op je CarbonAlert zit fabrieksgarantie. Vragen of hulp nodig? Ons team helpt je graag.

- E-mail: service@neroo.nl · Telefoon: 085 850 0107
- Handleidingen, video’s en veelgestelde vragen: neroo.nl/pages/handleiding
- Uitgediend? Lever de melder in bij een inzamelpunt voor elektrische apparaten (AEEA/WEEE): de batterij zit erin vast.

© 2026 Neroo. Alle rechten voorbehouden.